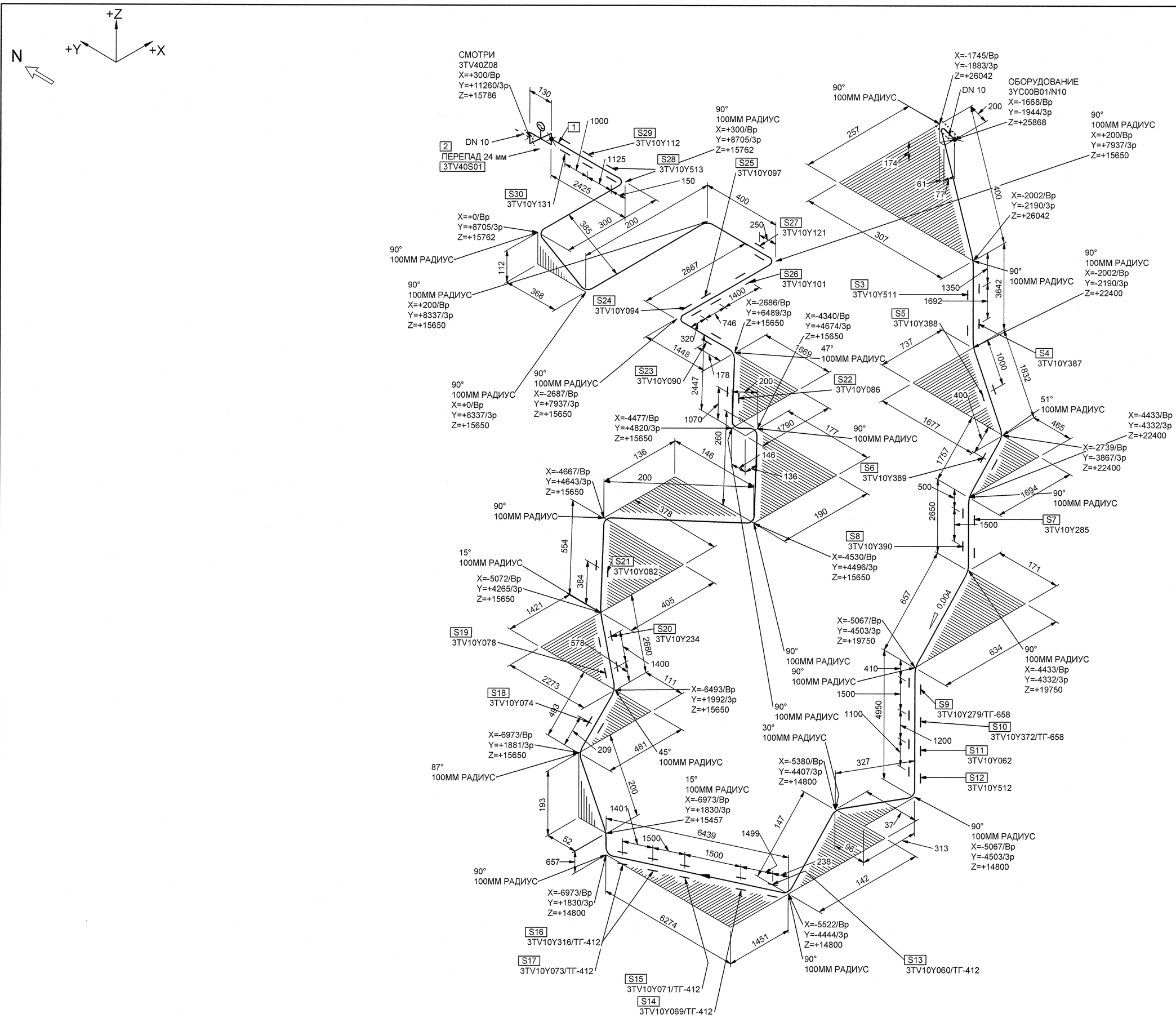

МОНТАЖНЫЕ ЭЛЕМЕНТЫ

ПОЗ	НАИМЕНОВАНИЕ	КОЛ	МАТЕРИАЛ	МАССА ЕД-ЦЫ, КГ
1	ТУ 14-3Р-197-2001 ТРУБА 14х2	37.865 М	08Х18Н10Т ТУ 14-3Р-197-2001	0.60
2	НГ 26524-010МАЭ-100 2BIIa ТУ 26-07-1407-2008 КЛАПАН ЗАПОРНЫЙ СИЛЬФОННЫЙ С ЭЛЕКТРОПРИВОДОМ С ПАТРУБКАМИ ПОД ПРИВАРКУ DN 10 Pp 18,0 МПа Tp 350°C НЕРЖАВЕЮЩАЯ СТАЛЬ	1	СБОРНЫЙ	32.30
3	3TV10Y511 ПОДВЕСКА	1		-
4	3TV10Y387 ОПОРА НАПРАВЛЯЮЩАЯ	1		-
5	3TV10Y388 ОПОРА НЕПОДВИЖНАЯ	1		-
6	3TV10Y389 ОПОРА СКОЛЬЗЯЩАЯ НАПРАВЛЯЮЩАЯ	1		-
7	3TV10Y285 ОПОРА НЕПОДВИЖНАЯ	1		-
8	3TV10Y390 ОПОРА НАПРАВЛЯЮЩАЯ	1		-
9	3TV10Y279/ТГ-658 ПРОХОДКА НЕПОДВИЖНАЯ	1		-
10	3TV10Y372/ТГ-658 ОПОРА СКОЛЬЗЯЩАЯ НАПРАВЛЯЮЩАЯ(ПРОХОДКА)	1		-
11	3TV10Y062 ОПОРА НАПРАВЛЯЮЩАЯ	1		-
12	3TV10Y512 ОПОРА НАПРАВЛЯЮЩАЯ	1		-
13	3TV10Y060/ТГ-412 ПРОХОДКА НЕПОДВИЖНАЯ	1		-
14	3TV10Y069/ТГ-412 ОПОРА СКОЛЬЗЯЩАЯ НАПРАВЛЯЮЩАЯ(ПРОХОДКА)	1		-
15	3TV10Y071/ТГ-412 ОПОРА СКОЛЬЗЯЩАЯ НАПРАВЛЯЮЩАЯ(ПРОХОДКА)	1		-
16	3TV10Y316/ТГ-412 ОПОРА СКОЛЬЗЯЩАЯ НАПРАВЛЯЮЩАЯ(ПРОХОДКА)	1		-
17	3TV10Y073/ТГ-412 ОПОРА СКОЛЬЗЯЩАЯ НАПРАВЛЯЮЩАЯ(ПРОХОДКА)	1		-
18	3TV10Y074 ОПОРА НЕПОДВИЖНАЯ	1		-
19	3TV10Y078 ОПОРА СКОЛЬЗЯЩАЯ НАПРАВЛЯЮЩАЯ	1		-
20	3TV10Y234 ОПОРА СКОЛЬЗЯЩАЯ НАПРАВЛЯЮЩАЯ	1		-
21	3TV10Y082 ОПОРА СКОЛЬЗЯЩАЯ НАПРАВЛЯЮЩАЯ	1		-
22	3TV10Y086 ОПОРА СКОЛЬЗЯЩАЯ НАПРАВЛЯЮЩАЯ	1		-
23	3TV10Y090 ОПОРА СКОЛЬЗЯЩАЯ НАПРАВЛЯЮЩАЯ	1		-
24	3TV10Y094 ОПОРА НЕПОДВИЖНАЯ	1		-
25	3TV10Y097 ОПОРА СКОЛЬЗЯЩАЯ НАПРАВЛЯЮЩАЯ	1		-
26	3TV10Y101 ОПОРА СКОЛЬЗЯЩАЯ НАПРАВЛЯЮЩАЯ	1		-
27	3TV10Y121 ОПОРА СКОЛЬЗЯЩАЯ	1		-
28	3TV10Y513 ОПОРА СКОЛЬЗЯЩАЯ НАПРАВЛЯЮЩАЯ	1		-
29	3TV10Y112 ОПОРА СКОЛЬЗЯЩАЯ НАПРАВЛЯЮЩАЯ	1		-
30	3TV10Y131 ОПОРА НЕПОДВИЖНАЯ	1		-

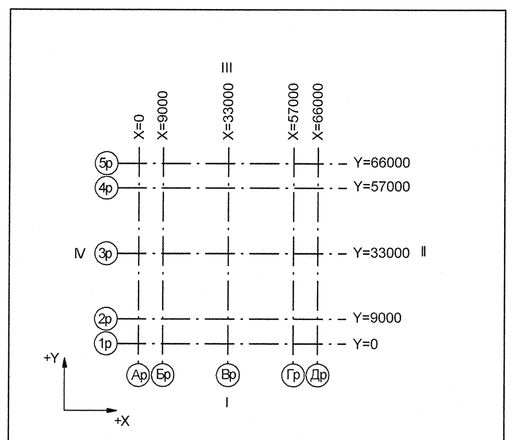

Номер трубопровода - I
Подведомственность - ПНАЭГ 7-008-89
Классификационное обозначение по НП-001-97 - 2Н
Группа по ПНАЭГ 7-008-89 - В
Класс безопасности по НП-001-97 - 2
Категория сейсмостойкости по НП-031-01 - I
Рабочие параметры: Pp= 17.64 МПа, tp=350°C
Параметры гидроиспытания: Pr=24.50 МПа, t не менее 5°C
Среда- Теплоноситель I контура

3TG11Z01_01		3	DN 100	Z+ 2700 X+ 175 Y- 2775	3TG11W01/N1				S8 3TG11Y01/PT-997				3TG11J01/ ТГ-235
Код блока	Трубопроводы проектируемые	Позиция детали	Условный проход	Координаты элементов в здании	Код оборудования/ Номер патрубка	Шов заводской	Шов монтажный	Резьбовое соединение	Позиция опоры Код опоры / код проходки	Направление среды	Переход	Штуцер	Код герметичной проходки/ код проходки

Инв. N подл. R3.03732.1.0.13 | Подп. и дата | Взам. инв. N | ДОПОЛНИТЕЛЬНЫЕ ПОДПИСИ | ДОПОЛНИТЕЛЬНЫЕ ПОДПИСИ

АРХИВНЫЙ ЭКЗЕМПЛЯР

Изм.	Кол.уч.	Лист	№ док.	Подпись	Дата
Инк.1 кат.		Швабинский			07.12
Пров. вед. инж.		Махотина			07.12
Пров.нач. гр.		Жубрев			07.12
Н.Контр.		Красноярова			07.12

Инв. N подл. R3.03732.1.0.13
Лист 60

R3.TV10.3072.013.03.00.051

Ростовская АЭС Блок 3

Реакторное отделение.Герметичная часть. Трубопроводы отбора проб Р>2,2 МПа

Стадия	Лист	Листов
р	1	1

Изометрический чертёж
3TV40Z07

ОАО "НИАЭП" 2013

Формат А1